IQ Wave Encastré

Luminaire de bureau indirect intégrant 4 innovations dans les domaines suivants : design, optique, gestion et installation.

- Conception : lignes simples et fluides qui offrent une esthétique moderne et sobre
- Optique : innovante brevetée "MV tech" pour une uniformité et un contrôle supérieur des éblouissements supérieurs (UGR<19). Lumière indirecte avec un éclairement des visages et des murs, pour un environnement de travail convivial et confortable
- Gestion : les détecteurs intégrés permettent de créer des systèmes de gestion adaptés aux besoins. Détecteurs micro-ondes (MWS), infrarouges (HFSX) également disponibles. Possibilité de luminaires maîtres et esclaves
- Installation : avec notre nouvelle conception, vous pouvez facilement accéder aux brancards pour une installation en recouvrant, sans avoir à ôter le diffuseur du produit, pour une fixation plus sûre au plafond
- Durée de vie des LED de 50 000 H @L90B50 à 25°C
- Possibilité de gestion de la lumière sans recâblage supplémentaire avec la technologie basicDIM Wireless (BC) basée sur du Bluetooth®. Vous pourrez commander vos luminaires via un smartphone ou une tablette avec l'application 4remote BT à télécharger

Photographies, dessins et données photométriques sont communiqués à titre informatif. Pour prendre connaissance de données spécifiques sélectionnez le produit concerné.

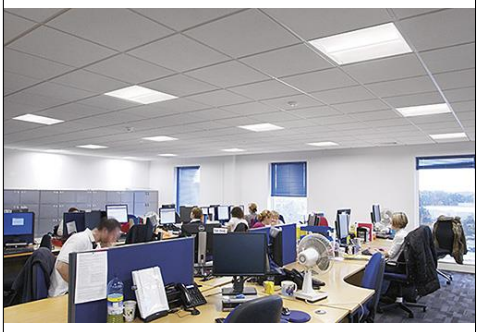

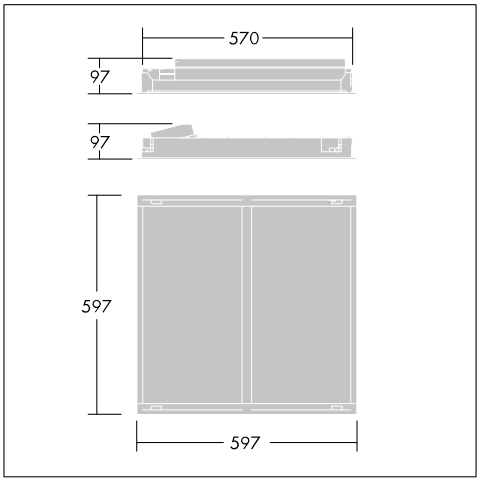

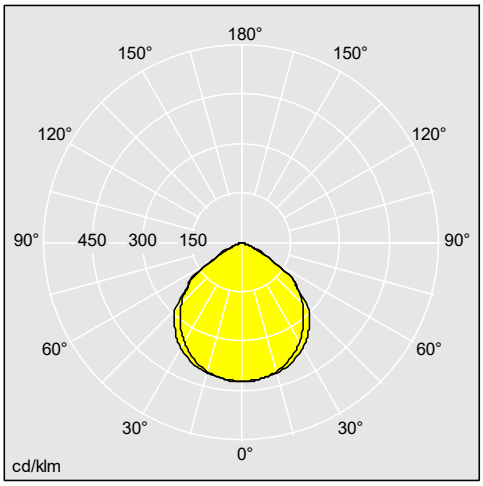

96628136

Matériaux / Finitions

Cadre et embouts : polycarbonate
Diffuseur : polycarbonate, dissipateur thermique en aluminium
Corps : en acier haute réflexion
Appareillage : acier blanc pré-peint

Installation / Montage

Convient pour une installation en assise. Possibilité d'installation en recouvrant dans des plafonds à fers cachés et en plaques de plâtre à l'aide d'un accessoire (96628290)

IP20, IK03, Beam_Recessed_2, Beam_eControl_A, SC1, Beam_Emergency, CE, RCM, 650, Ta = 0 to +25

Les produits de Thorn Lighting sont perfectionnés en permanence. Nous nous réservons le droit d'apporter des modifications à nos produits sans autres publications.
© Thorn Lighting

IQ Wave Encastré

Données commerciales De nombreuses variantes sont disponibles via myProduct sur notre site internet

Désignation	ILCOS	Culot	Poids (kg)	Code SAP
IQ Wave				
IQ WAVE LED3100-830 HF Q597 MRE	LED		3,8	96628132
IQ WAVE LED3100-840 HF Q597 MRE	LED		3,8	96628133
IQ WAVE LED4100-830 HF Q597 MRE	LED		3,8	96628135
IQ WAVE LED4100-840 HF Q597 MRE	LED		3,8	96628136
IQ WAVE LED3100-830 HF Q597 MRG	LED		3,8	96628284
IQ WAVE LED3100-840 HF Q597 MRG	LED		3,8	96628285
IQ WAVE LED4100-830 HF Q597 MRG	LED		3,8	96628287
IQ WAVE LED4100-840 HF Q597 MRG	LED		3,8	96628288
IQ Wave, basicDIM				
IQ WAVE LED4100-840 BC Q597 MRE	LED		3,8	96631044
IQ WAVE LED4100-840 BC Q597 MRG	LED		3,8	92906193
Produits configués IQ Wave				
IQ WAVE LED3100-830 HFIX Q597 MRE ML5	LED		3,8	96628294
IQ WAVE LED4100-830 HFIX Q597 MRE ML5	LED		3,8	96628295
IQ WAVE LED4100-840 HF MWS Q622 MRG	LED		4,5	92900314
IQ WAVE LED4100-840 HF MWS Q597 MRG	LED		3,8	92900318
IQ WAVE LED4100-840 HF MWS Q597 MRE	LED		3,8	92900249
IQ WAVE LED3100-840 HF MWS Q597 MRE	LED		3,8	92900292
Articles configurés IQ Wave, secours				
IQ WAVE LED3100-840 HF E3 Q597 MRE	LED		4,4	96628316
IQ WAVE LED4100-840 HF E3 Q597 MRE	LED		4,4	96628317
IQ WAVE LED3100-830 HF E3 Q597 MRE	LED		4,4	92900337
IQ WAVE LED4100-830 HF E3 Q597 MRE	LED		4,4	92900338
Produits configurés IQ Wave, gradables				
IQ WAVE LED3100-840 HFIX Q597 MRE	LED		3,8	96628313
IQ WAVE LED4100-840 HFIX Q597 MRE	LED		3,8	96628314
IQ WAVE LED4100-840 HFSX Q597 MRE	LED		3,9	92900265
IQ WAVE LED3100-830 HFIX Q597 MRE	LED		3,8	92900298
IQ WAVE LED4100-830 HFSX Q597 MRE	LED		3,9	92900247
IQ WAVE LED3100-840 HFSX Q597 MRE	LED		3,9	92900319
IQ WAVE LED4100-830 HFIX Q597 MRE	LED		3,8	92900339
IQ WAVE LED4100-840 HFIX Q597 MRG	LED		3,8	92900351
IQ WAVE LED4100-830 HFIX Q597 MRG	LED		3,8	92900352
IQ WAVE LED3100-840 HFIX Q597 MRG	LED		3,8	92900353
IQ WAVE LED3100-830 HFIX Q597 MRG	LED		3,8	92900354
IQ WAVE LED4100-840 HFSX Q597 MRG	LED		5	92900369
IQ Wave gradable, version secours				
IQ WAVE LED4100-840 HFIX E3 Q597 MRE	LED		4,4	92900266
IQ WAVE LED4100-840 HFIX E3TX Q597 MRE	LED		4,4	92900294
IQ WAVE LED3100-840 HFIX E3TX Q597 MRE	LED		4,4	92900246
IQ WAVE LED3100-830 HFIX E3TX Q597 MRE	LED		4,4	92900305
IQ WAVE LED3100-840 HFIX E3 Q597 MRE	LED		4,4	92900290

Les produits de Thorn Lighting sont perfectionnés en permanence. Nous nous réservons le droit d'apporter des modifications à nos produits sans autres publications.
© Thorn Lighting

IQ Wave Encastré

Désignation	ILCOS	Culot	Poids (kg)	Code SAP
IQ WAVE LED3100-830 HFIX E3 Q597 MRE	LED		4,4	92900336
IQ WAVE LED4100-830 HFIX E3 Q597 MRE	LED		4,4	92900340
IQ WAVE LED4100-830 HFIX E3TX Q597 MRE	LED		4,4	92900341
Accessoire IQ Wave				
REMOTECONTROL IR6			0,019	28000647
IQ WAVE RED FLAG PULL UP KIT			0,045	96628290

Les produits de Thorn Lighting sont perfectionnés en permanence. Nous nous réservons le droit d'apporter des modifications à nos produits sans autres publications.
© Thorn Lighting