THORN

96634336 <HIPAK LED35000-840 HFI-X WD GEN3 HE

IP65	D	IK08		CE			850°C	Ta -30 +50	

Een IP65 high-bay ledarmatuur voor één aansluitpunt, met een optiek met een breed lichtbundel. DALI dimbaar Convertor, voor 220 - 240 V, 50/60 Hz. elektrische Klasse I. IK08. Behuizing: gegoten aluminium. Lens / diffusor: polycarbonaat (PC). Geleverd met ophanghaak. Uitgerust met een elektrische snelkoppeling aansluiting. Compleet met 4000K LED.

Afmetingen Ø380 x 147 mm
Armatuurvermogen: 220 W
Lichtstroom van armatuur: 35481 lm
Lichtrendement van armatuur: 161 lm/W
Gewicht: 4,8 kg

TLG_HIPK_F_3LPERS.jpg

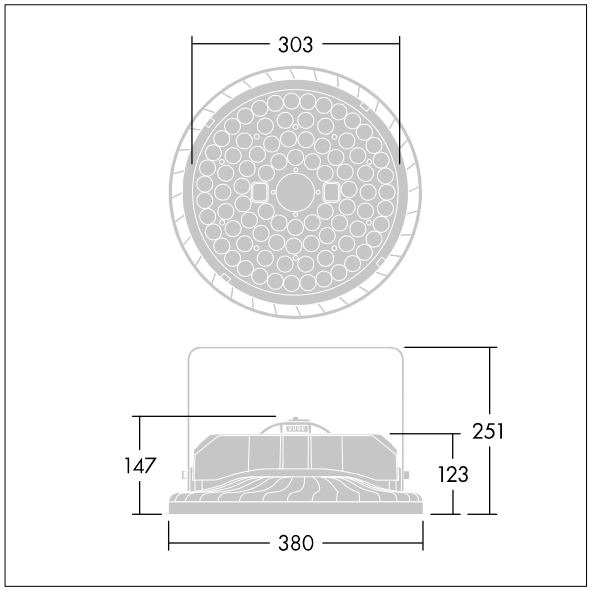

TLG_HIPK_M_3L.wmf

Dit product bevat een lichtbron van energie-efficiëntieklasse D.

De met een * aangeduide waarden zijn nominale waarden. Thorn maakt gebruik van beproefde componenten van toonaangevende leveranciers, maar er kunnen zich echter geïsoleerde gevallen van technologie-gerelateerde storingen van individuele LED's voordoen gedurende de nominale levensduur van het product. Internationale normen bepalen de tolerantie in de initiële flux en de aangesloten belasting op ± 10%. Tenzij anders aangegeven, gelden de waarden voor een omgevingstemperatuur van 25°C.

De producten van Thorn Lighting worden permanent verder ontwikkeld. We behouden ons het recht voor om zonder verdere publicatie technische of vormelijke wijzigingen aan onze producten aan te brengen.
© Thorn Lighting

De producten van Thorn Lighting worden permanent verder ontwikkeld. We behouden ons het recht voor om zonder verdere publicatie technische of vormelijke wijzigingen aan onze producten aan te brengen.
© Thorn Lighting