Olsys Area

96262304 OLSYS2 MTP 60/76

Olsys Area

Accessoire pour montage top simple pour mâts à rotule de 60 ou 76 mm. Livré avec adaptateur(s) de luminaire Olsys 2. En aluminium, thermopoudré proche RAL9006.

TLG_OSYS_F_2STRLIT.jpg

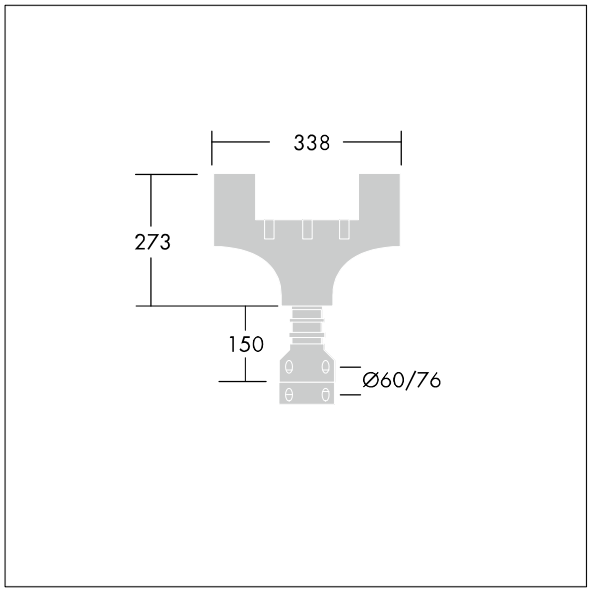

TLG_OSYS_M_96262304MTP60-76.wmf

Toutes les valeurs marquées d'un * sont des valeurs nominales. Sauf indication contraire, les valeurs sont applicables pour une température ambiante de 25 °C.

Les produits de Thorn Lighting sont perfectionnés en permanence. Nous nous réservons le droit d'apporter des modifications à nos produits sans autres publications.
© Thorn Lighting