HiPak

Luminaire pour grande hauteur, suspendu par un seul point, pour des économies de temps, d'énergie et d'argent

- Remplacement des luminaires HID pour grande hauteur, avec des économies d'énergie allant jusqu'à 40 %
- Connexion rapide quick connect (avec mâle et femelle) pour une installation rapide
- La conception du produit avec les ailettes de refroidissement permet à l'air de circuler à travers le luminaire et empêche que les composants ne surchauffent
- Technologie LED avec lentilles permettant un éclairage là où il est nécessaire, d'où une réduction de la déperdition de lumière et une optimisation des économies d'énergie. Distribution large (WD) ou intensive (Rack)

Photographies, dessins et données photométriques sont communiqués à titre informatif. Pour prendre connaissance de données spécifiques sélectionnez le produit concerné.

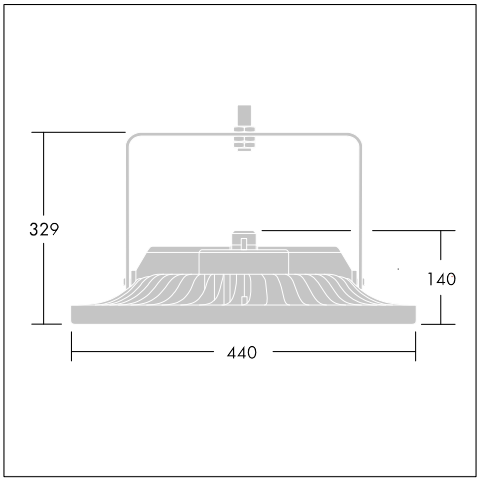

Matériaux / Finitions

Corps : Fonte d'aluminium (RAL 9006)
Diffuseur/ Lentilles : Polycarbonate

Le luminaire est sans silicone

Installation / Montage

Tous les luminaires peuvent être suspendus par un seul point et sont fournis avec un mousqueton pour l'optique large (la chaîne doit être commandée séparément : 96502605)
Autres accessoires de fixation à commander séparément : étrier pour fixation murale (96642765) ou plafonnier avec la tige de suspension (96642766) indispensable pour la version avec optique intensive (Rack), suspension sur fil (96502609) et suspension sur caténaire
(96502610).

Tous les luminaires sont fournis pré-câblés avec une fiche à connexion rapide (mâle et femelle)

Les produits de Thorn Lighting sont perfectionnés en permanence. Nous nous réservons le droit d'apporter des modifications à nos produits sans autres publications.
© Thorn Lighting