Omega Pro

96628005 <OMEGA SLIM SURFACE MOUNT KIT 297X1197

Omega Pro

Kit de fixation en plafonnier de faible épaisseur pour les luminaires Omega Pro 297 x 1197.

Dimensions : 1218 x 303 x 74 mm
Poids : 2,75 kg

TLG_OMGL_F_SMC_297x12K.jpg

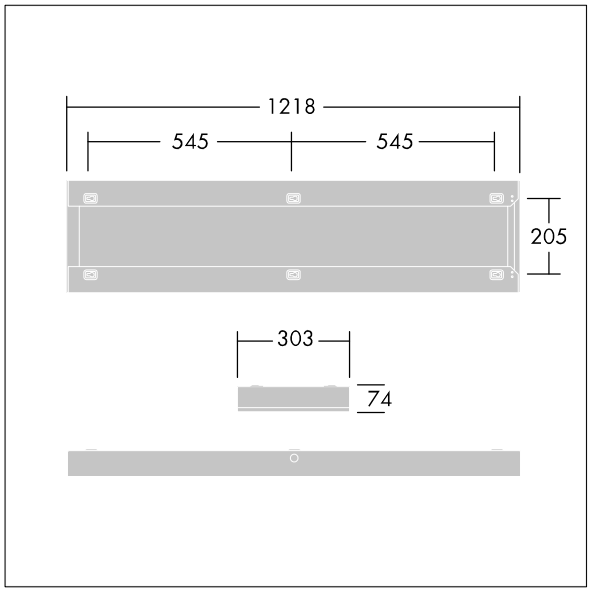

TLG_OMGL_M_96628005.wmf

Toutes les valeurs marquées d'un * sont des valeurs nominales. Sauf indication contraire, les valeurs sont applicables pour une température ambiante de 25 °C.
Les produits de Thorn Lighting sont perfectionnés en permanence. Nous nous réservons le droit d'apporter des modifications à nos produits sans autres publications.
© Thorn Lighting