# Urba

## 96269928 <URBA L 48L70 740 IVS CL2 T60E W10 ANT

ISO 9223 C3 | IP66 | IK09

## Urba

Lanterne d’éclairage urbain LED, Large avec 48 LED alimentées en 700mA et optique pour Passage piéton. Electronique, non gradable. Classe électrique II, IP66, IK09. Corps : aluminium fonderie, texturé gris foncé. Fermeture : verre transparent trempé plat. Pré-câblé avec 10 m de câble. Montage top sur mât de Ø 60mm.  Livré avec LED 4 000 K.

Dimensions : 1078 x 400 x 357 mm
Puissance du luminaire: 103 W
Poids : 16 kg
Scx : 0.13 m²

TLG_URBA_F_LMTPGYPDB.jpg

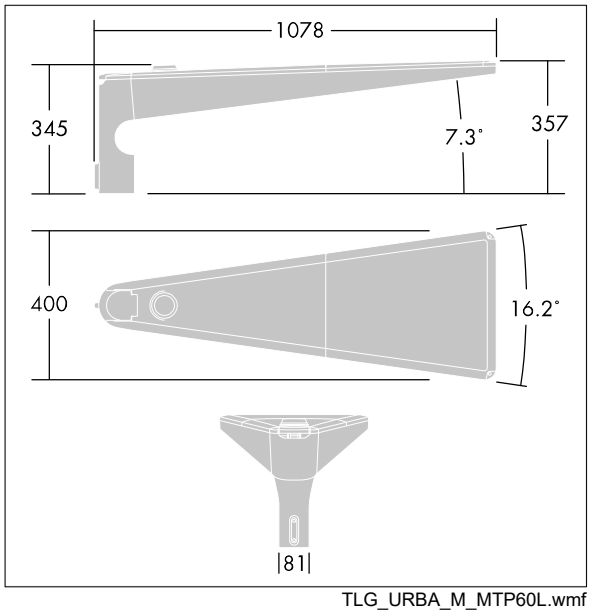


TLG_URBA_M_MTP60L.wmf

Ce produit contient une source lumineuse de classe d’efficacité énergétique D.

Toutes les valeurs marquées d'un * sont des valeurs nominales. Thorn utilise des composants testés et éprouvés, en provenance des meilleurs fournisseurs. Dans certains cas isolés, il se peut qu'il y ait des pannes de nature technologique au niveau des LED individuels, pendant le cycle de vie nominal du produit.  Les normes internationales fixent la tolérance du flux initial et de la charge associée à ± 10 %. Sauf indication contraire, les valeurs sont applicables pour une température ambiante de 25 °C.

Les produits de Thorn Lighting sont perfectionnés en permanence. Nous nous réservons le droit d'apporter des modifications à nos produits sans autres publications.
© Thorn Lighting