R2L2

96266402 R2L2 M 60L35 740 WS CL2 GY

ISO 9223 C5 | IP66 | IK08 | T_a -25 +50

R2L2

Lanterne d'éclairage routier LED Medium avec 60 LED alimentées en 350mA avec optique Rue large. Driver Programmable. Classe électrique II, IP66, IK08. Corps : aluminium fonderie, thermopoudré texturé gris clair. Fermeture : trempé plat verre. Visserie : Acier inox, traitement Ecolubric®. Montage top (Ø 60/76 mm, incliné 0°/5°/10°) ou montage latéral (Ø 34/42/49/60 mm, incliné 0°/-5°/-10°/-15°). Pour une fixation latérale à des emmanchements Ø34/42 mm, un adaptateur (59005840 R2L2 MA34/42 NPA) doit être commandé séparément. Livré avec LED 4 000 K.

Dimensions : 880 x 370 x 155 mm
Puissance du luminaire: 63 W
Flux lumineux du luminaire: 10130 lm
Efficacité lumineuse du luminaire: 161 lm/W
Poids : 12,67 kg
Scx: 0.06 m²

TLG_R2L2_F_MPDB.jpg

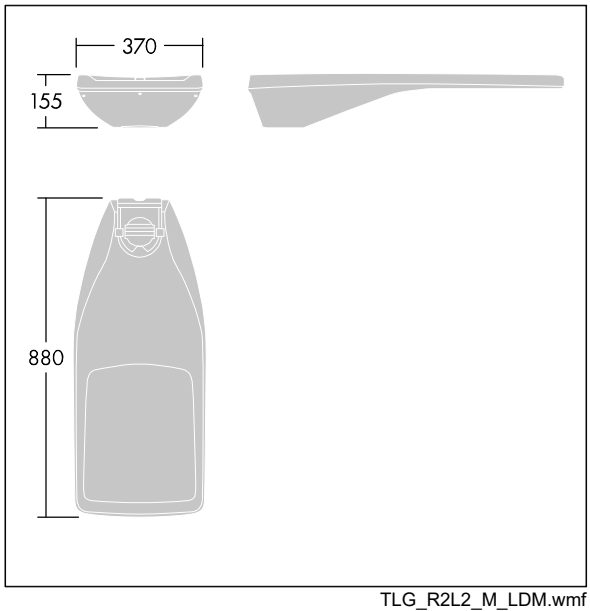

TLG_R2L2_M_LDM.wmf

Ce produit contient des sources lumineuses des classes d'efficacité énergétique de D, E.

Toutes les valeurs marquées d'un * sont des valeurs nominales. Thorn utilise des composants testés et éprouvés, en provenance des meilleurs fournisseurs. Dans certains cas isolés, il se peut qu'il y ait des pannes de nature technologique au niveau des LED individuels, pendant le cycle de vie nominal du produit. Les normes internationales fixent la tolérance du flux initial et de la charge associée à ± 10 %. Sauf indication contraire, les valeurs sont applicables pour une température ambiante de 25 °C.

Les produits de Thorn Lighting sont perfectionnés en permanence. Nous nous réservons le droit d'apporter des modifications à nos produits sans autres publications.
© Thorn Lighting