Escort

96630597 ESCORT LED I-SLCT 800/1000-840 OP WH

IP65	IK10		CE				850 °C	T_a25

Hublot résistant et résistant aux intempéries, fixation directe au mur ou plafond.

Luminaire hublot résisant aux intempéries et autonome IP65. non gradable Electronique,. Corps durable, aluminium thermolaqué , fonderie et diffuseur Polycarbonate (PC) opale avec vis de fixation résistantes au vandalisme (Tournevis type T25 TORX nécessaire). Convient pour les installations publiques ou pour utilisation industrielle en plein air. Rendement lumineux sélectionnable via un commutateur interne. Livré avec LED 4 000 K

Dimensions : 352 x 102 x 79 mm
Puissance du luminaire: 8 W
Poids : 1,2 kg

TLG_ESCT_F_LEDPDB.jpg

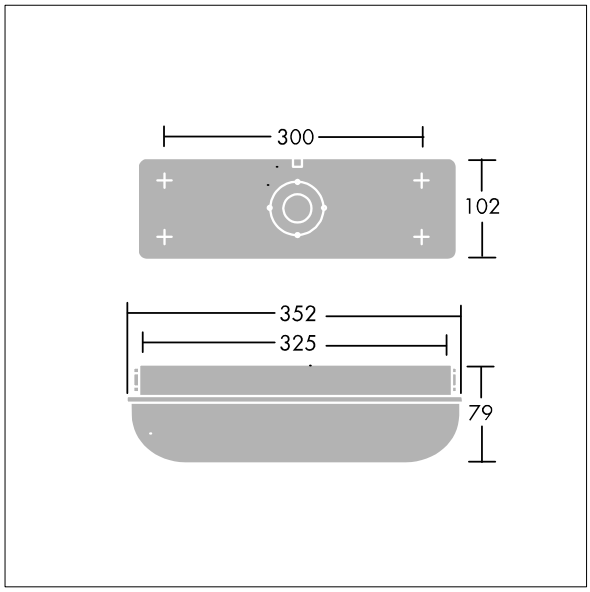

TLG_ESCT_M_LEDLD1.wmf

Toutes les valeurs marquées d'un * sont des valeurs nominales. Thorn utilise des composants testés et éprouvés, en provenance des meilleurs fournisseurs. Dans certains cas isolés, il se peut qu'il y ait des pannes de nature technologique au niveau des LED individuels, pendant le cycle de vie nominal du produit. Les normes internationales fixent la tolérance du flux initial et de la charge associée à ± 10 %. Sauf indication contraire, les valeurs sont applicables pour une température ambiante de 25 °C.

Les produits de Thorn Lighting sont perfectionnés en permanence. Nous nous réservons le droit d'apporter des modifications à nos produits sans autres publications.
© Thorn Lighting

Escort

96630597 ESCORT LED I-SLCT 800/1000-840 OP WH

Les produits de Thorn Lighting sont perfectionnés en permanence. Nous nous réservons le droit d'apporter des modifications à nos produits sans autres publications.
© Thorn Lighting