THORN

96547589 EYE VS 1X28W TC-DDEL P HF OP L BL L840

IP65	IK10		CE			960°C	Ta -15 +35

Hublot rond anti-vandale pour 1 lampe(s) Source lumineuse: 1 x TC-DDEL / 28W 28 W avec ballast électronique (flux constant). Classe électrique I, IP65, IK10. Large corps en aluminium (LM6) fonderie noir thermopoudré. Diffuseur en Polycarbonate (PC) opale. Avec visière en aluminium fonderie. Pour montage mural ou en plafonnier, raccordement électrique par bornier 3 P 2 x 2,5 mm². Avec capteur de lumière du jour. Livré avec lampe(s) 840

Dimensions : Ø340 x 155 mm
Puissance du luminaire: 29 W
Poids : 2,8 kg

TLG_EYKN_F_LGVSBLKOP.jpg

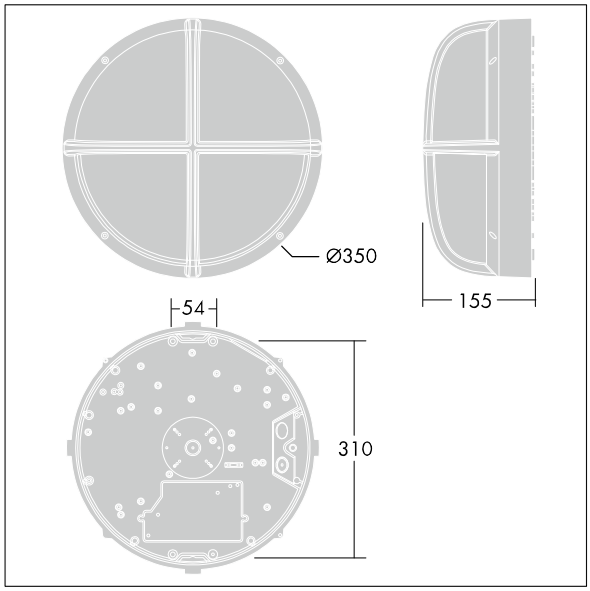

TLG_EYKN_M_LGE.wmf

Toutes les valeurs marquées d'un * sont des valeurs nominales. Sauf indication contraire, les valeurs sont applicables pour une température ambiante de 25 °C.

Les produits de Thorn Lighting sont perfectionnés en permanence. Nous nous réservons le droit d'apporter des modifications à nos produits sans autres publications.
© Thorn Lighting

96547589 EYE VS 1X28W TC-DDEL P HF OP L BL L840

Les produits de Thorn Lighting sont perfectionnés en permanence. Nous nous réservons le droit d'apporter des modifications à nos produits sans autres publications.
© Thorn Lighting